MAIGAS

LÍNEA COCCIÓN
ANAFE 1 PLATO BAJO 43X43 CM

Código: 6EA182

Este anafe industrial de un plato está fabricado para el uso comercial en restaurantes, casinos y pequeñas cocinerías, se utiliza para calentar grandes ollas o recipientes en menos tiempo, además por su tamaño, son fáciles de mover y transportar, haciéndolo muy versátil.

El quemador industrial fabricado en Chile cuenta con un sistema de seguridad, la válvula de control de 3 posiciones certificada (máx-min-apagado) importada y certificada desde españa.

CARACTERÍSTICAS GENERALES

- Válvula de seguridad certificada desde españa.
- Quemador industrial fabricado en Chile.
- Sistema de seguridad termocupla.
- Estructura de acero laminado en frío con aplicación de pintura electrostática.
- Parrilla desmontable
- Bandeja recolectora de acero galbanizado
- Soporta uso intensivo sin perder rendimiento



1 AÑO de GARANTÍA

ESPECIFICACIONES TÉCNICAS

Potencia total	6 Kw
Consumo GLP	0,437 Kg/hr
Consumo GN	0,55 m3/hr
Peso aproximado	9 kg
Dimensiones quemador	180 mm
Dimensiones equipo	400 x 430 x 430 mm


Perilla


Conexión gas 1/2 HE


Termocupla de seguridad


Platillo quemador


Bandeja recolectora

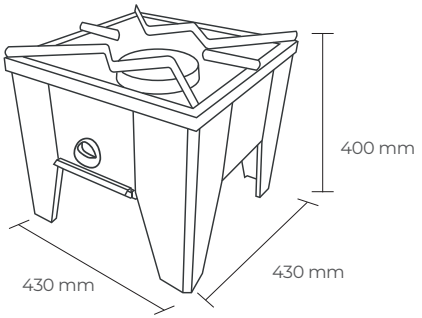

SEC
9900000004918